VESIVEK Isot kourut ja syöksyt

1. Tuotekuva

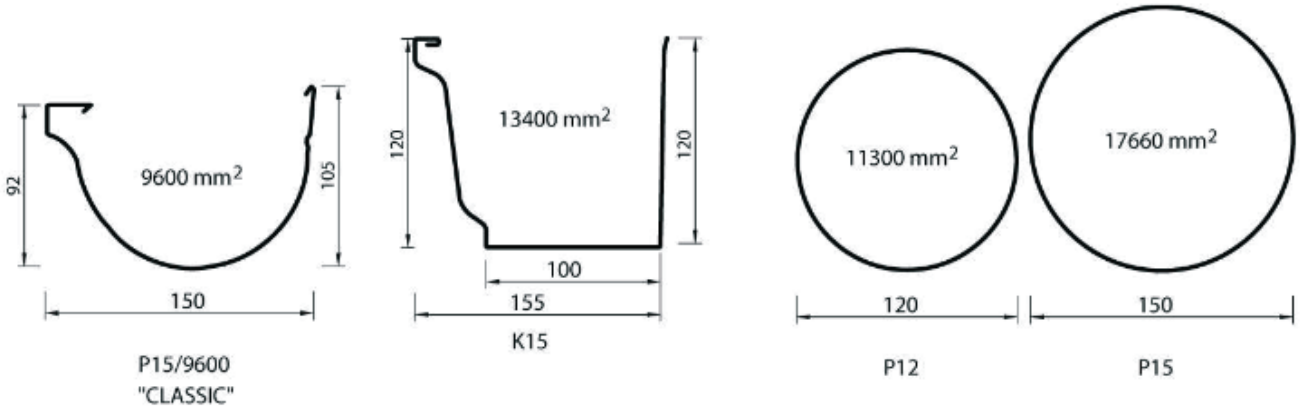

Kuva 1. Läpileikkauspinta-alat

2. Tuotekuvaus

Saatavilla olevat materiaalivaihtoehdot ovat molemmin puolin Nova-pinnoitettu teräs 0,6mm, sinkitty teräs 0,6mm ja kupari 0,6mm.

Alastuloihin on saatavissa potkunkestävät alaosat.

Värit:
Molemmin puolin Nova pinnoitettu teräs:
valkoinen (RR20), vaaleanharmaa (RRR21), harmaa (RR22), tummanharmaa (RR23), punainen (RR29), ruskea (RR32), musta (RR33), tiilenpunainen (RR750), hopeanharmaa (RR40) ja tumman hopeanharmaa (RR41).

Yhden puolen nova-pinnattu teräs:
tumman vihreä (RR11), keltainen (RR24), keskiruskea (RR31), vaaleansininen (RR34), tummansininen (RR35), vaaleanvihreä (RR36)

Muiden värien saatavuus varmistettava.

3. Ohjeelliset enimmäislapepinta-alat

Kourujen ja syöksyjen paikat tulee suunnitella siten, että riittävän kaadon (2-5 mm/m) toteuttaminen on mahdollista. Kaadon yhdensuuntaiseksi pituudeksi suositellaan max.15 m.

Maksimi vaakasuora lapepinta-ala (A) Vesivek-sadevesijärjestelmille
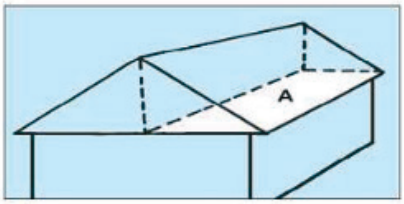
	1 syöksy	2 syöksyä	3 syöksyä
P13, P15 tai K15 kouru ja Ø 120 mm syöksytorvet	173 m²	346 m²	516 m²
K15 kouru ja Ø 150 mm syöksytorvet	224 m²	448 m²	672 m²